第７５回 全日本バレーボール高等学校選手権大会 香川県代表決定戦（女子）

A,B…高松商業高校(11月12日) C,D…高松南高校(11月12日) E,F…高松東高校(11月12日)
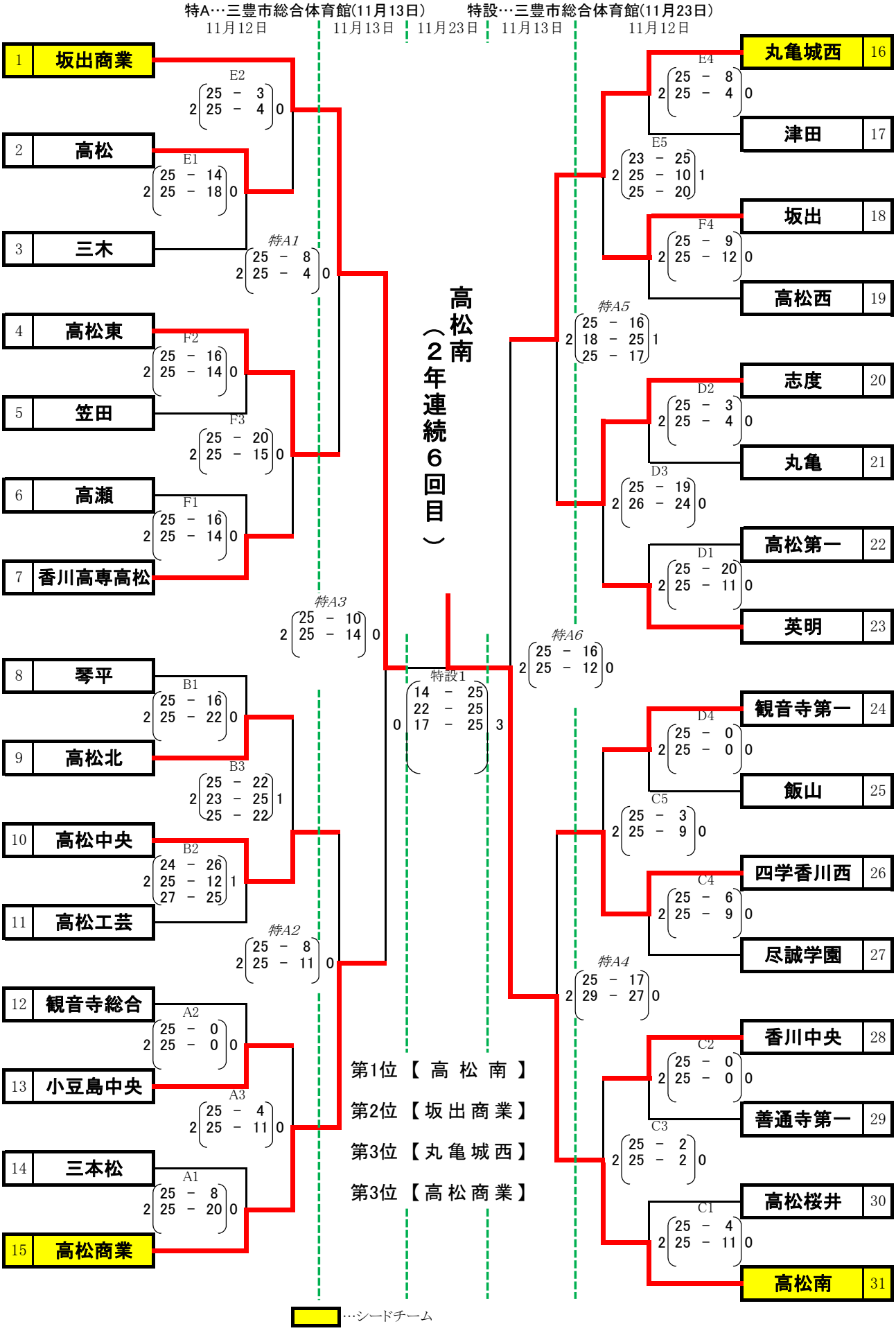
特A…三豊市総合体育館(11月13日)　　特設…三豊市総合体育館(11月23日)