第６４回 香川県高等学校総合体育大会 バレーボール競技 成績表
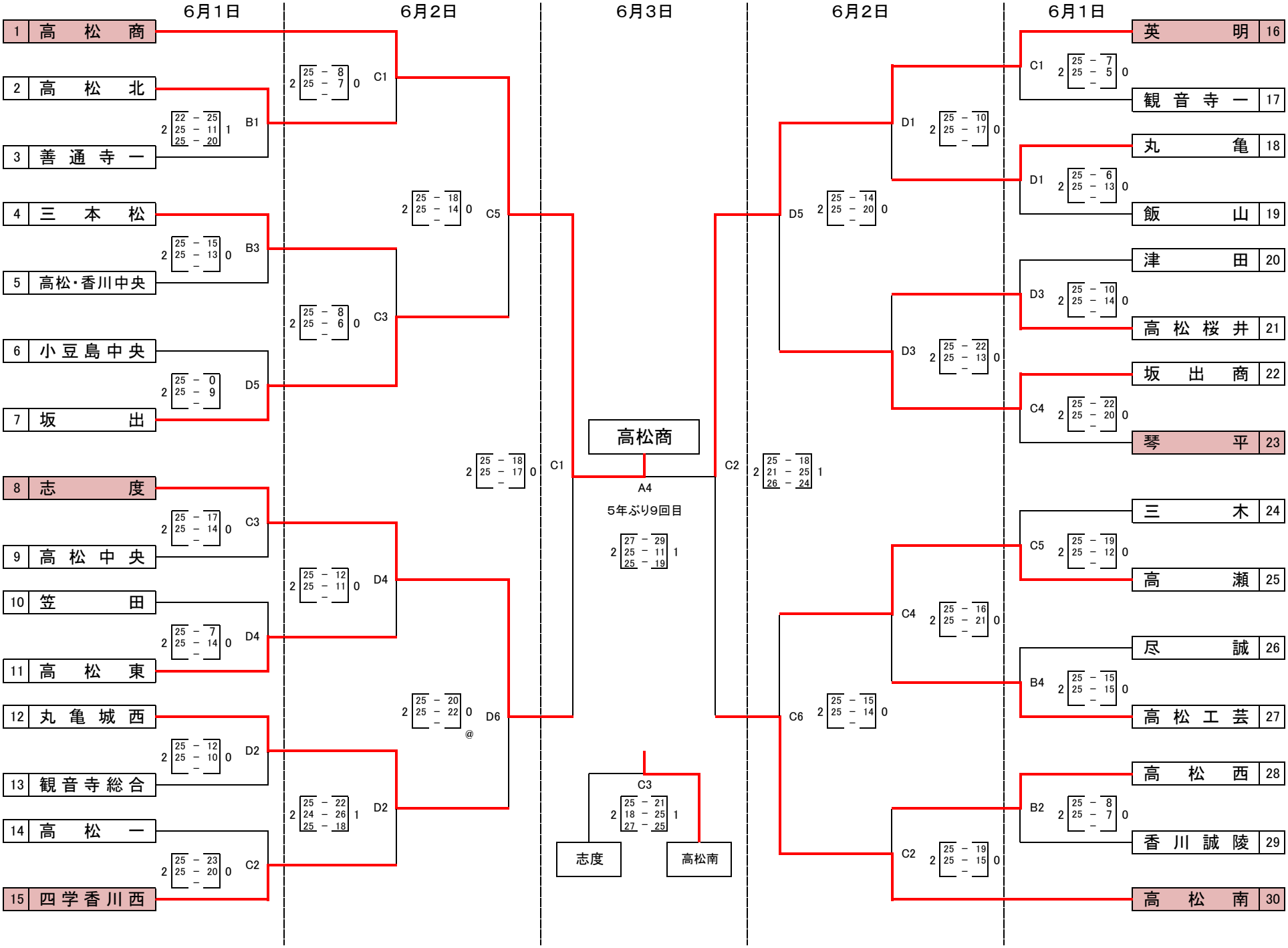
女　子　の　部