平成28年度　第69回　四国高等学校バレーボール選手権大会
（愛（え）顔（がお）つなぐえひめ国体バレーボール競技リハーサル大会）

＜男子の部＞　　会場 ：しおさい公園　伊予市民体育館

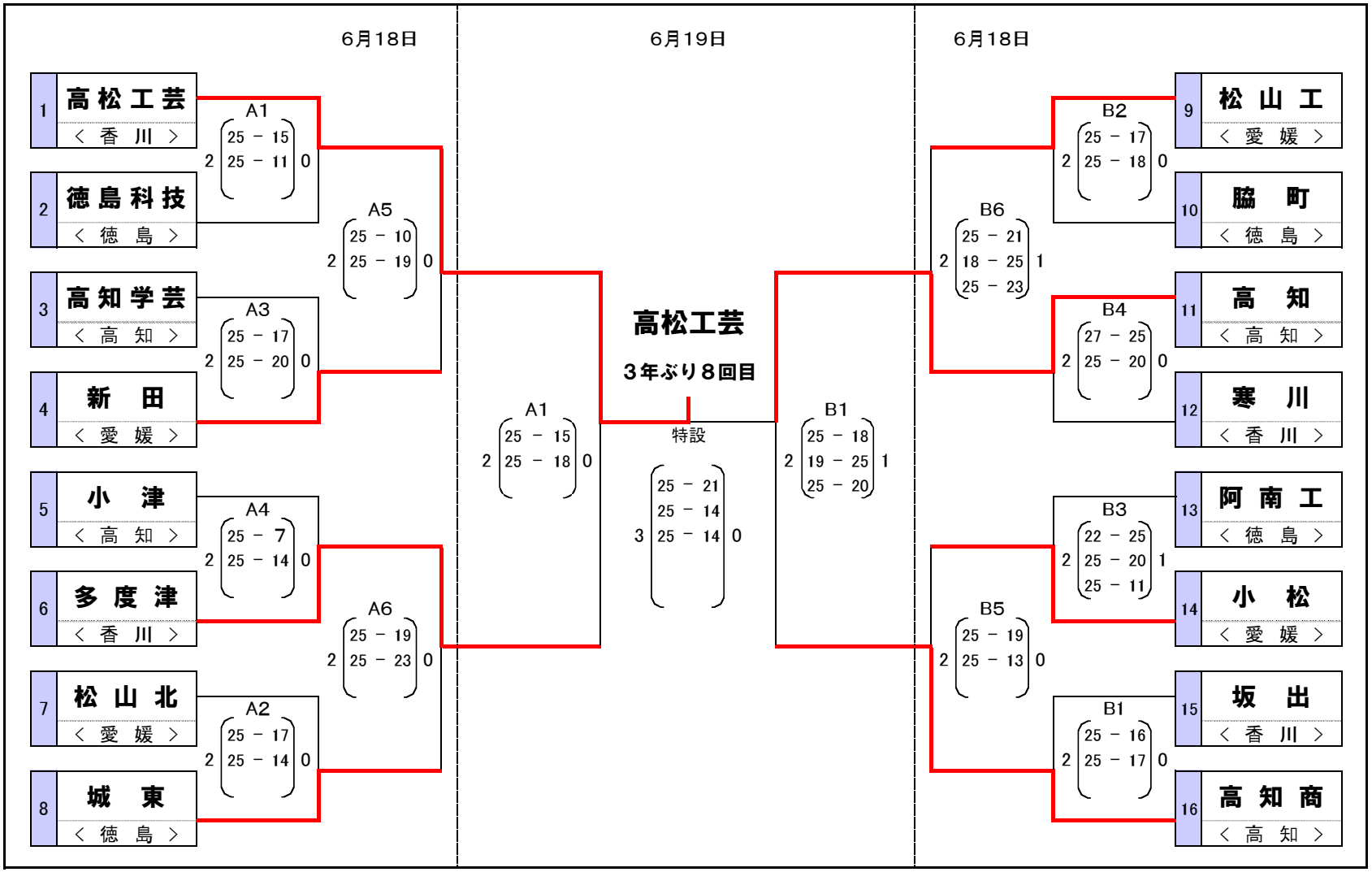

平成28年度　第69回　四国高等学校バレーボール選手権大会
（愛（え）顔（がお）つなぐえひめ国体バレーボール競技リハーサル大会）
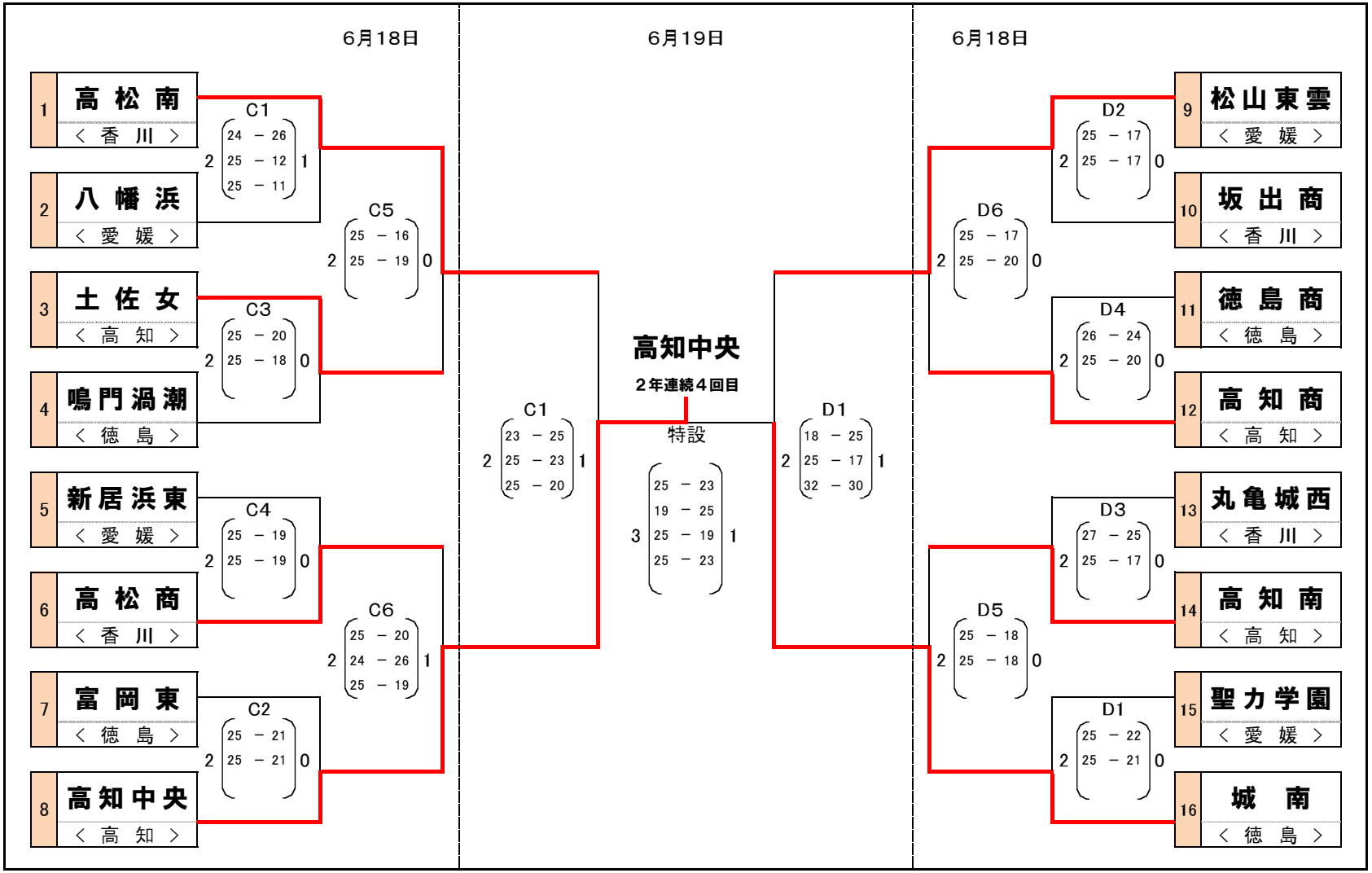
＜女子の部＞　　会場 ： 鬼北総合公園体育館