第25回　後藤杯香川県高等学校バレーボール大会　組み合わせ表（男子）

９月23日（木）【男子】 A･Bコート･･･香川中央高校体育館　C･Dコート･･･高松高校体育館
【女子】 E･Fコート･･･志度高校体育館　　G･Hコート･･･善通寺第一高校体育館
Ｉ･Jコート･･･丸亀城西高校体育館　K･Lコート･･･観音寺総合高校体育館
９月25日（土） 特設A･特設Bコート･･･飯山総合運動公園体育館
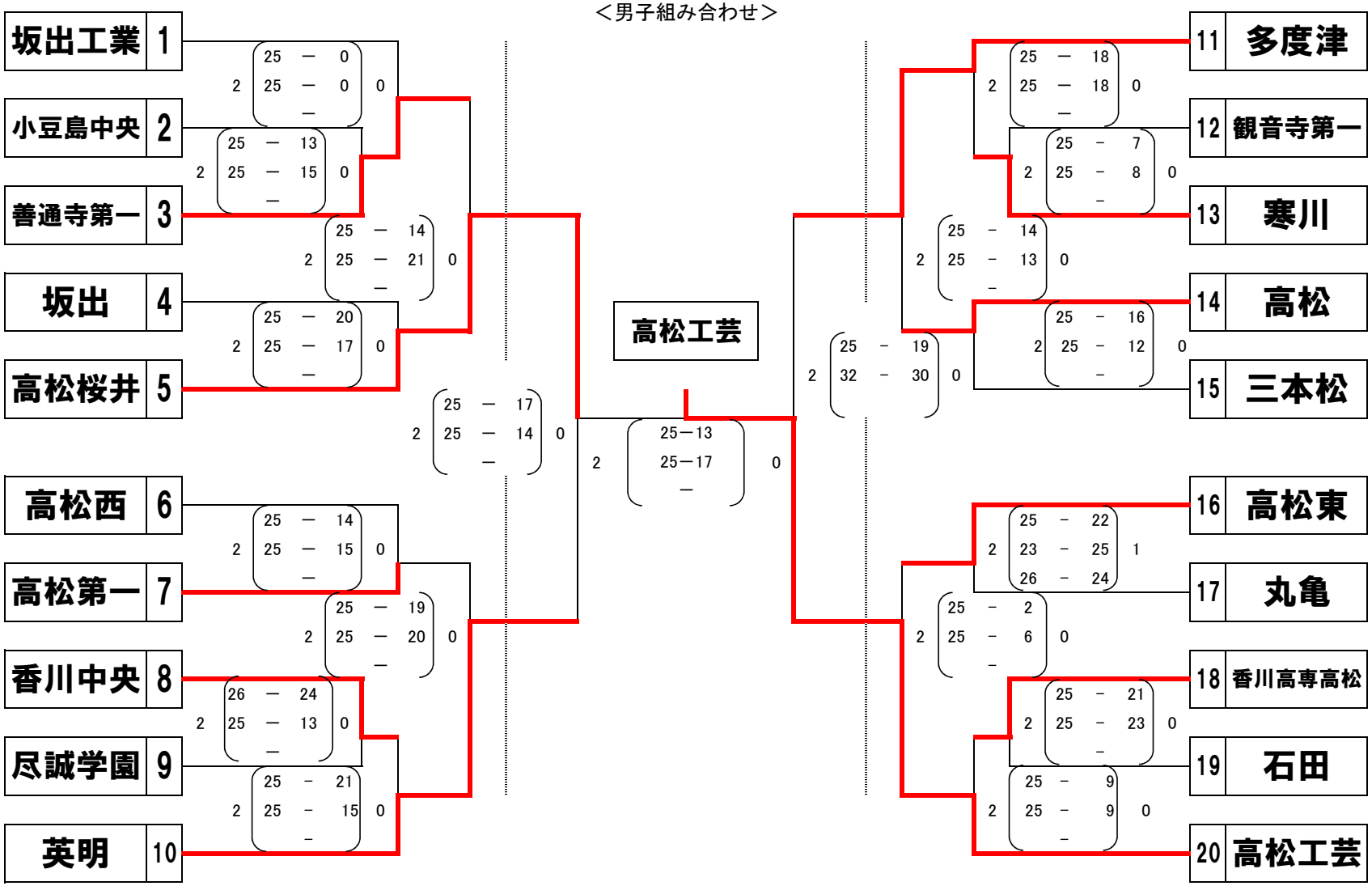
＜男子組み合わせ＞