第16回　後藤杯香川県高等学校バレーボール大会

＜男子組み合わせ＞

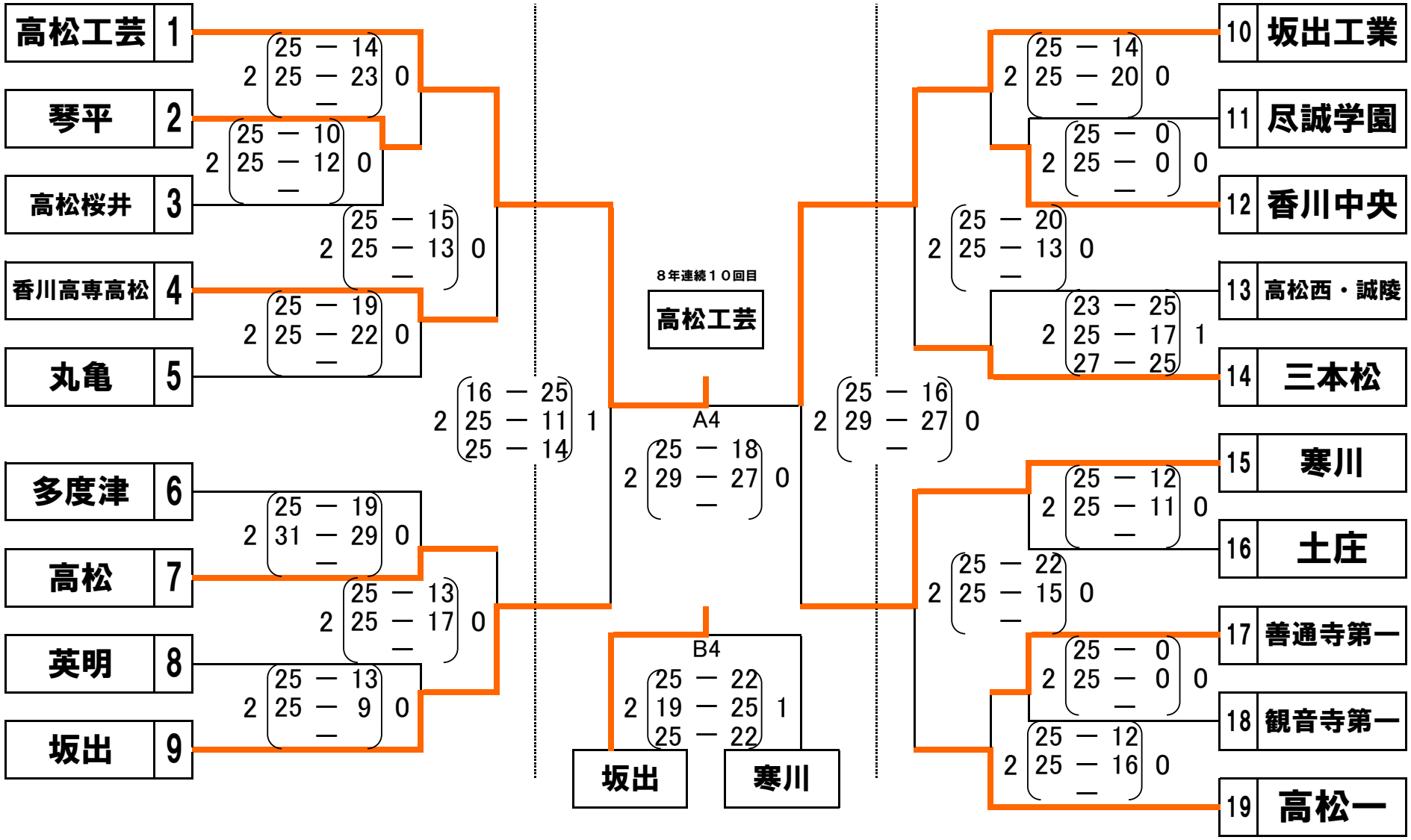

第16回　後藤杯香川県高等学校バレーボール大会
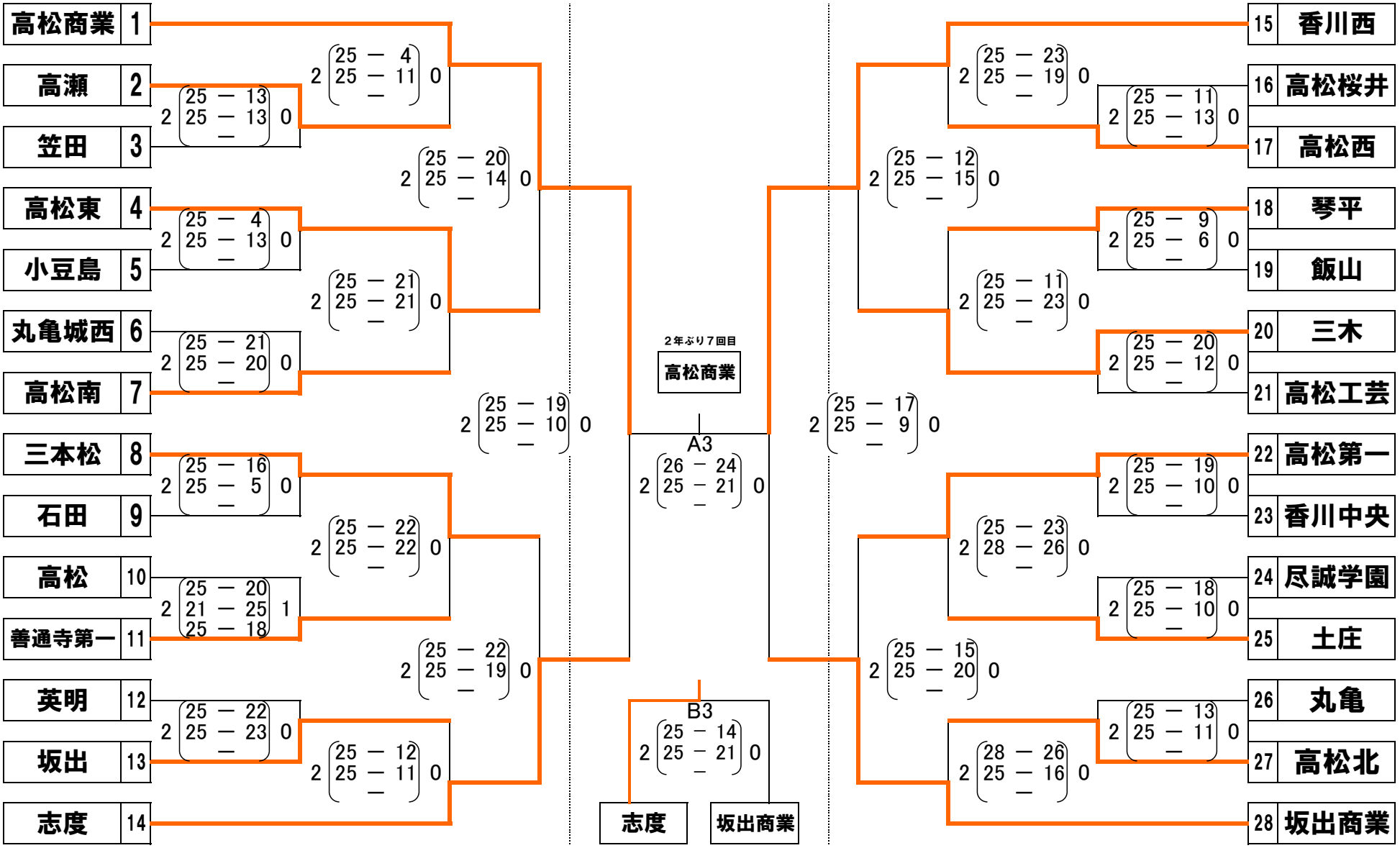
＜女子組み合わせ＞