平成29年度（2017年）天皇杯・皇后杯　全日本6人制バレーボール選手権大会　香川県ラウンド

会場　　７月１７日　三豊市総合体育館（A・B）　　２２日　牟礼総合体育館（C・D）

＜男子組み合わせ＞

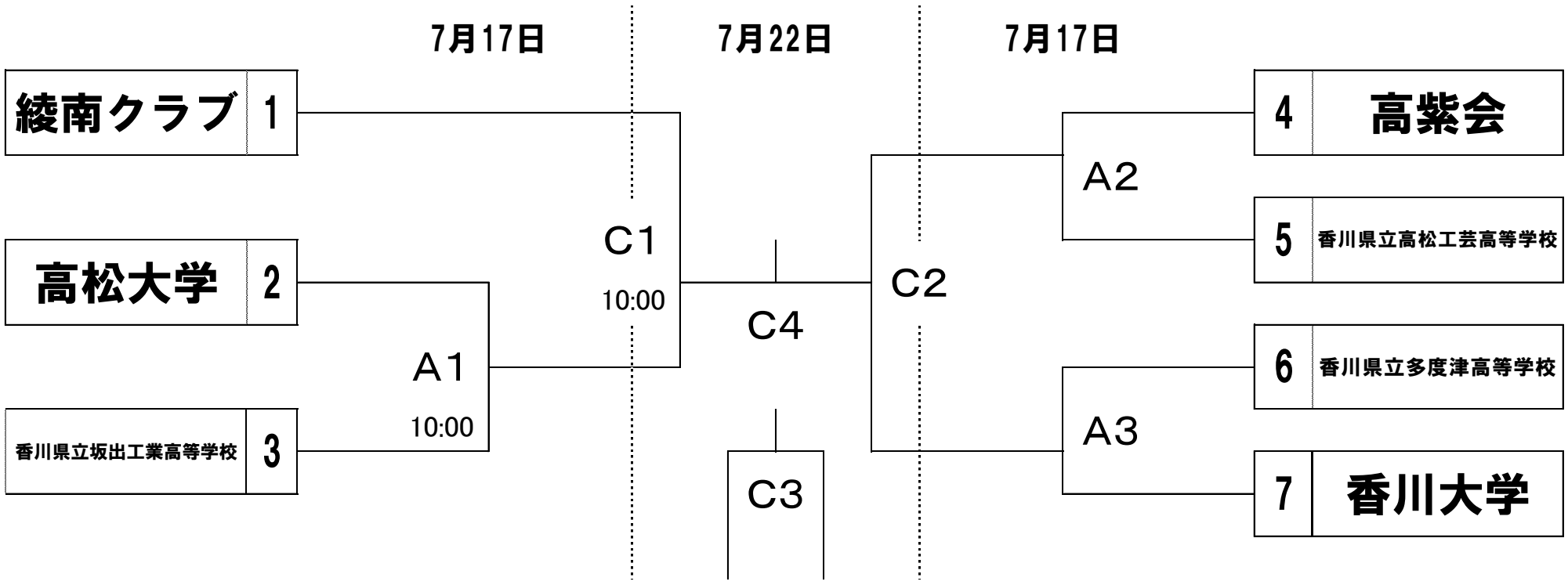
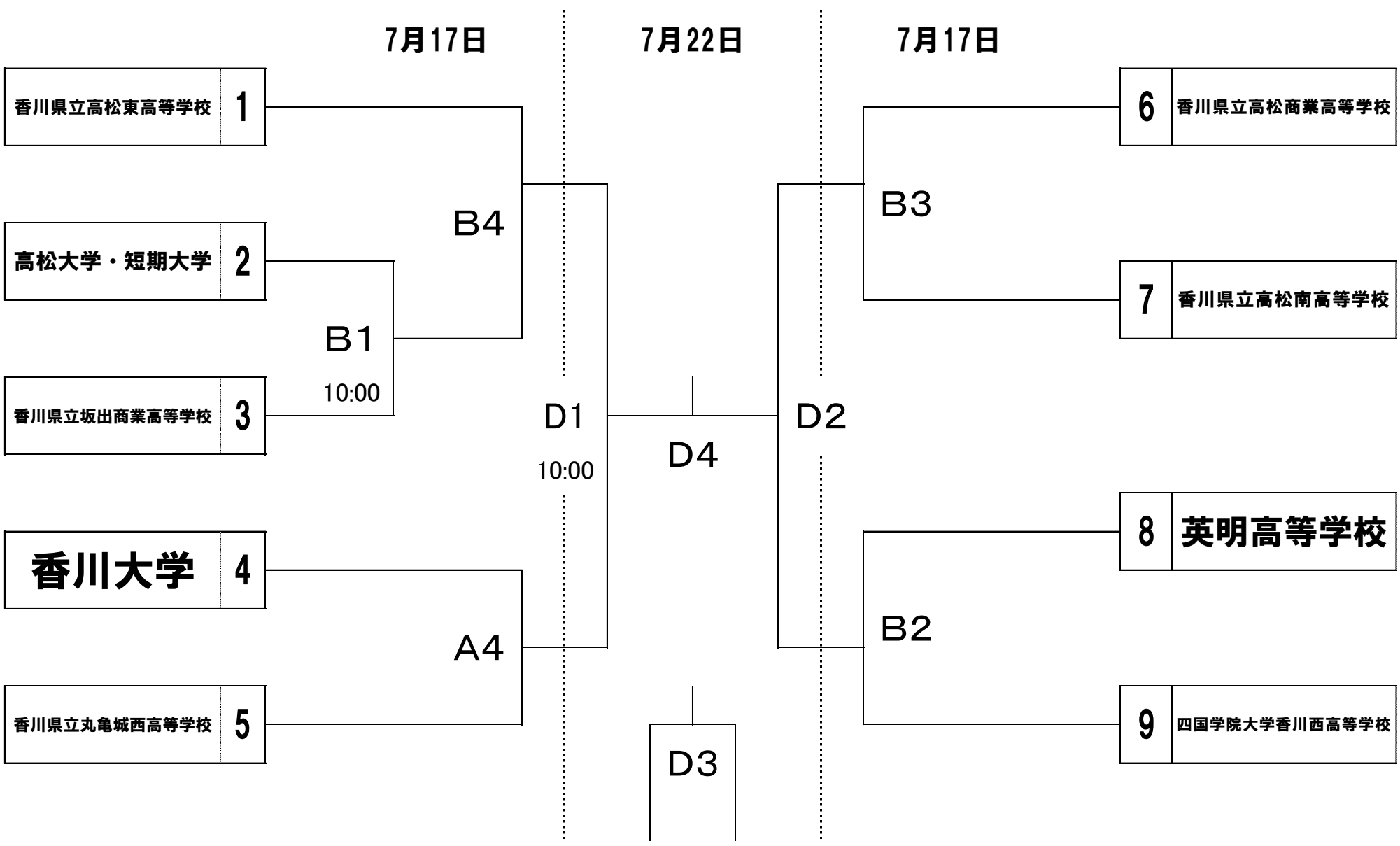
＜女子組み合わせ＞